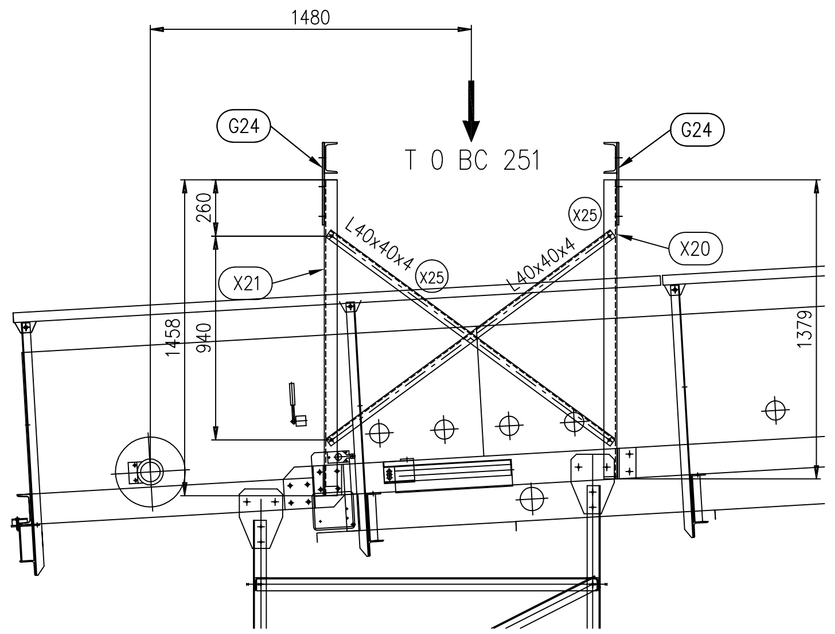

SEZIONE B–B

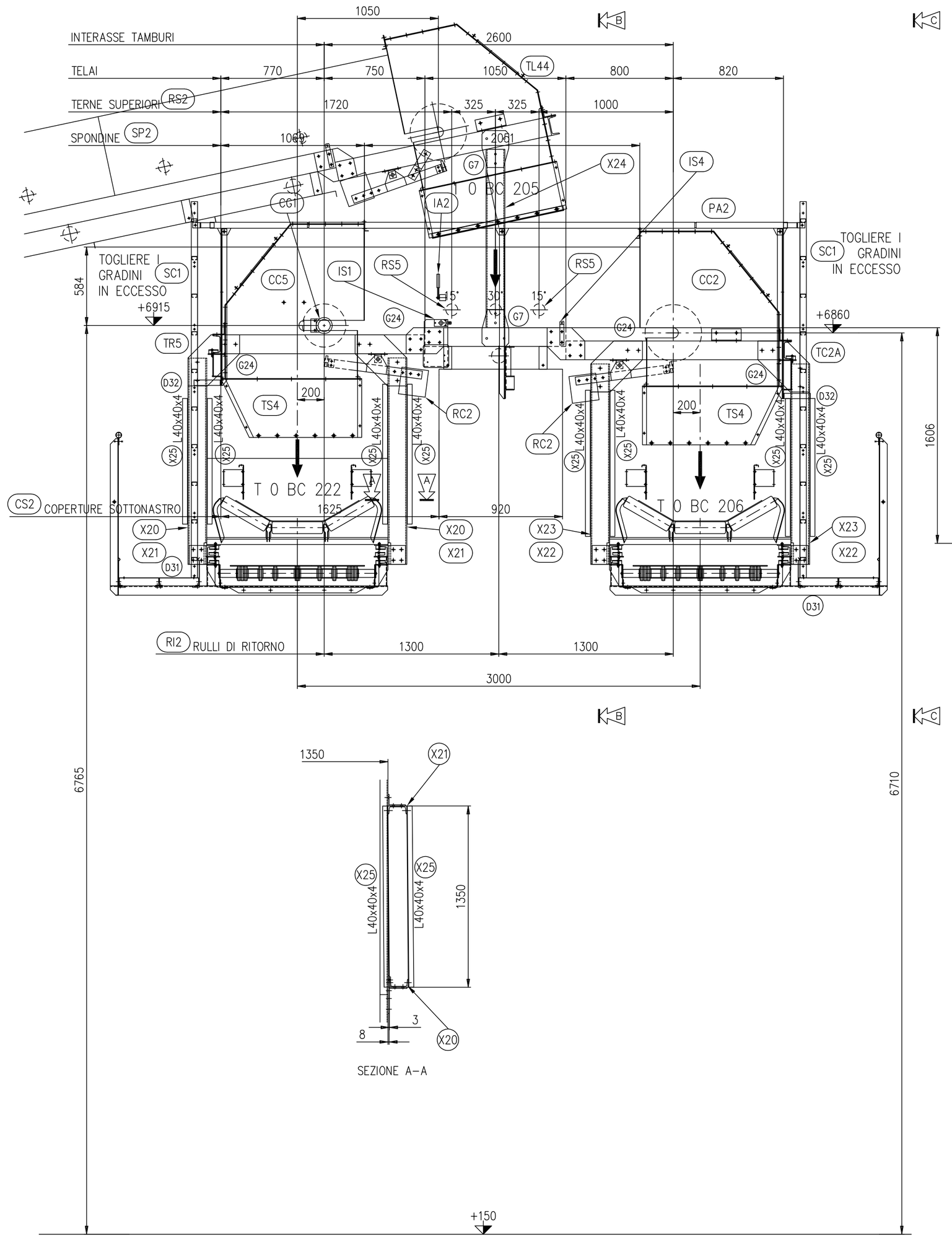

SEZIONE A–A

VISTA C–C

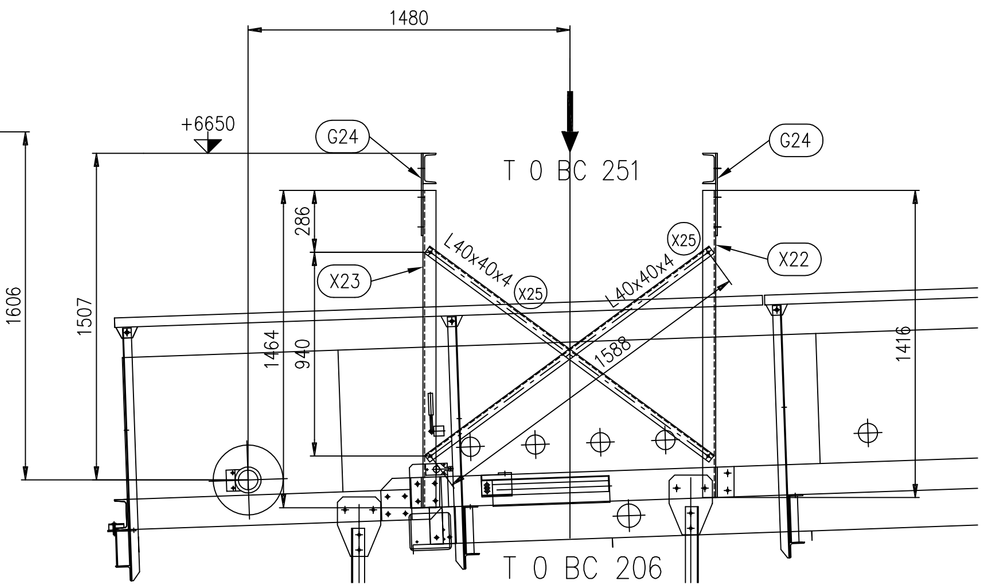

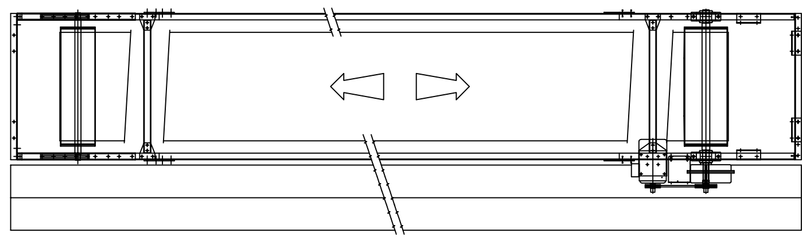

NOTE

1) – F.M. INDICA FORI DA ESEGUIRE AL MONTAGGIO
2) – PESI: PESO NASTRO: 1850
PESO PASSERELLA:
PESO TOTALE: 1850

MK POS	DESCRIZIONE	DIS. PETKUS	N° PEZZI	FILE
–	TAPPETO B1000 SV. 6450	–	1	–
–	FISCHER ø12	–	2	–
–	CIRCUITO ELETTRICO	–	1	–
–	FUNE PER INTERRUTTORE A STRAPPO	–	1	–
X25	DIAGONALE L40x40x4	–	8	X25
X24	MONTANTE TIPO 3	–	2	X24
X23	MONTANTE TIPO 2A	–	2	X23
X22	MONTANTE TIPO 2	–	2	X22
X21	MONTANTE TIPO 1A	–	2	X21
X20	MONTANTE TIPO 1	–	2	X20
G24	FAZZOLETTO	–	8	G24
G7	GIUNTO LONGHERONE 120	–	4	G7
D32	FISSAGGIO SCALA A TELAIO	–	4	D32
D31	FISSAGGIO SCALA A TERRA	–	4	D31
SC1	SCALA MARINARA	–	2	SC1
PA2	PASSERELLA	–	1	PA2–44
TS4	TRAMOGGIA DI SCARICO	–	2	TS4
IS4	STAFFA PER FUNE TESTATA COMANDO	–	1	IS4
IS1	GRUPPO INTERRUTTORE SICUR. A FUNE	–	1	IS1
CG1	GRUPPO CONTROLLOGIRI	–	1	CG1
IA2	GRUPPO INTERRUTTORE ANTISBANDAMENTO	–	1	IA2
CS2	CARENATURA SOTTONASTRO	–	1	CS2–44
SP2	SPONDINE STANDARD	–	1	SP2–44
RI2	RULLI INFERIORI	–	1	RI2
RS5	TERNE SUPERIORI 15°	–	2	RS5
RS2	TERNE SUPERIORI A 30° INCL. 2°	–	1	RS2
RC2	RASCHIATORE A CONTRAPPESO	–	2	RC2
CC5	CUFFIA RINVIO	–	1	CC5
CC2	CUFFIA COMANDO	–	1	CC2
TL44	TELAIO SPECIALE	–	1	T–TL44
TR5	TESTATA RINVIO	–	1	TR5
TC2A	TESTATA COMANDO	–	1	TC2A

S.A.P.NA. SpA
Sistema Ambiente Provincia di Napoli S.p.A. a socio unico

COMUNE DI NAPOLI

SERVIZIO DI SOSTITUZIONE ED ADEGUAMENTO TECNOLOGICO DEI NASTRI TRASPORTATORI OPERANTI PRESSO LO STIR DI TUFINO (NA)

TAVOLE TECNICHE

ELABORATO N.: 7

TITOLO: **N.T. REVERSIBILE ALIMENTAZIONE PRESSA "T 0 BC 251"**

SCALA: 1:25

Rev.	Data					
00	marzo 2013					Emissione
01						
02						

IL DIRETTORE TECNICO: ing. Andrea Abbate

PROGETTAZIONE: ing. Andrea Abbate